HF Elettropompe centrifughe

➠ Alte portate

Acque pulite

Uso agricolo

Uso industriale

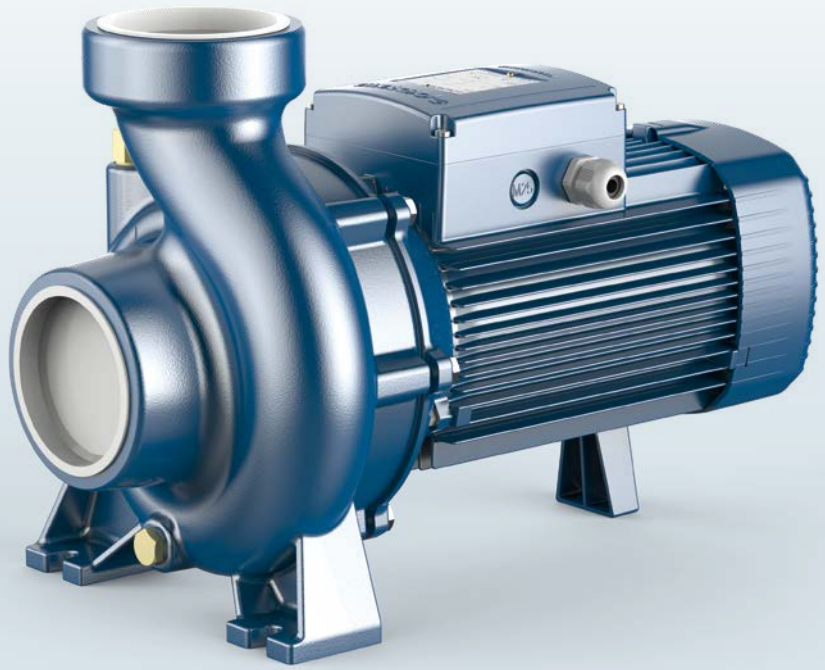

CAMPO DELLE PRESTAZIONI

- Portata fino a **2400 l/min** (144 m³/h)
- Prevalenza fino a **24.5 m**

UTILIZZI E INSTALLAZIONI

Sono consigliate per l'utilizzo in ambiente civile ed agricolo.

Gli elevati rendimenti raggiungibili e la possibilità di un utilizzo continuo rendono vantaggioso l'impiego di queste elettropompe per irrigazioni a scorrimento ed a pioggia, per prelievo d'acqua da laghi, fiumi, pozzi o per i più svariati utilizzi industriali caratterizzati dalla necessità di realizzare portate considerevoli in rapporto a prevalenze medio basse.

MOTORE ELETTRICO

Le elettropompe trifase sono equipaggiate con motori elettrici di nuova concezione, progettati per lavorare con inverter, che garantiscono un funzionamento equilibrato e silenzioso.

Classe di efficienza **IE3** per motori trifase, **IE2** per i motori monofase, isolamento in classe F e protezione IPX4.

LIMITI D'IMPIEGO

- Altezza d'aspirazione manometrica fino a **7 m**
- Temperatura del liquido da **-10 °C** fino a **+90 °C**
- Temperatura ambiente fino a **+40 °C**
- Pressione massima nel corpo pompa:
  - **6 bar** per HF 4
  - **10 bar** per HF 6-8-20-30

ESECUZIONI A RICHIESTA

※ Tenuta meccanica speciale

※ Altre tensioni o frequenza a 60 Hz

CURVE E DATI DI PRESTAZIONE – HS=0 m

50 Hz

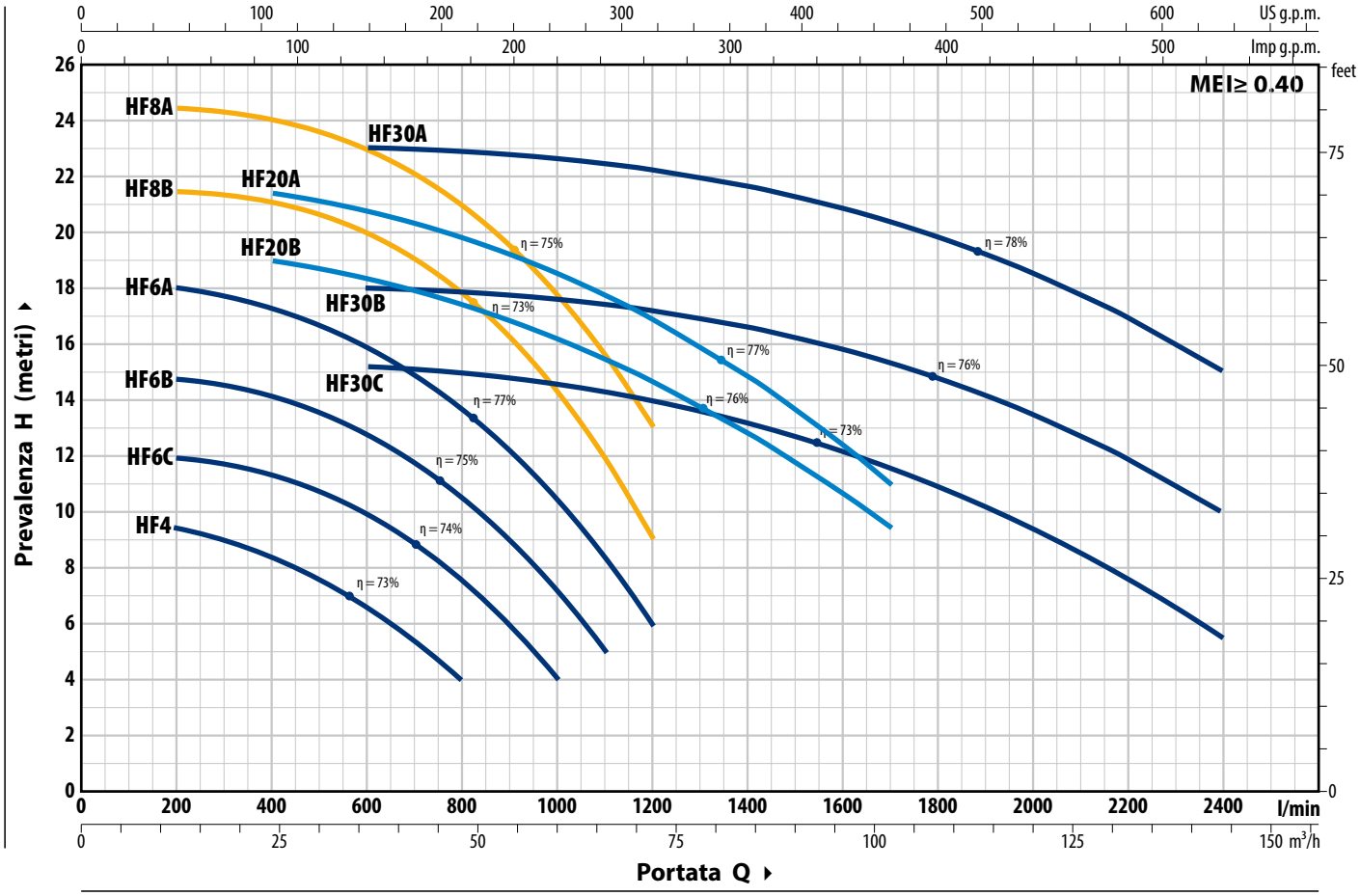

TIPO		POTENZA (P2)				Q m³/h	0	12	18	24	30	36	42	48	60	66	72	102	114	144
Monofase	**Trifase**	**kW**	**HP**	**1~**	**3~**	l/min	**0**	**200**	**300**	**400**	**500**	**600**	**700**	**800**	**1000**	**1100**	**1200**	**1700**	**1900**	**2400**
HFm 4	**HF 4**	0.75	1				9.8	9.5	9	8.5	7.6	6.6	5.4	4						
HFm 6C	**HF 6C**	1.1	1.5				12	12	11.8	11.4	10.8	10	9	7.6	4					
HFm 6B	**HF 6B**	1.5	2				14.8	14.8	14.6	14.2	13.6	12.8	11.8	10.5	7.2	5				
HFm 6A	**HF 6A**	2.2	3				18.5	18	17.8	17.4	16.8	16	15	13.7	10.4	8.4	6			
–	**HF 8B**	3	4				21.5	21.5	21.4	21	20.7	20	19	17.8	14.3	12	9			
–	**HF 8A**	4	5.5	**IE2**	**IE3**	**H** metri	24.5	24.5	24.4	24	23.6	23	22	21	17.7	15.6	13			
–	**HF 20B**	3	4				19.5	-	-	19	18.8	18.4	18	17.5	16.2	15.5	14.7	9.5		
–	**HF 20A**	4	5.5				22	-	-	21.5	21.2	20.9	20.5	19.9	18.6	17.8	17	11		
	HF 30C	4	5.5				15.5	–	–	–	–	15.2	15	15	14.5	14.3	14	11.6	10.2	5.5
–	**HF 30B**	5.5	7.5				18	–	–	–	–	18	17.9	18	17.6	17.4	17.2	15.3	14.2	10
–	**HF 30A**	7.5	10				23	–	–	–	–	23	23	22.8	22.6	22.4	22.2	20.4	19.2	15

Q = Flow rate **H** = Total manometric head **HS** = Suction height

Performance curves comply with EN ISO 9906 Grade 3B tolerance limits.

ASSORBIMENTI

TIPO	TENSIONE
Monofase	**230 V**
HFm 4	5.9 A
HFm 6C	8.8 A
HFm 6B	10.4 A
HFm 6A	13.5 A

TIPO	TENSIONE			
Trifase	**230 V - Δ**	**400 V - ⅄**	**400 V - Δ**	**690 V - ⅄**
HF 4	4.3 A	2.5 A	–	–
HF 6C	6.2 A	3.6 A	–	–
HF 6B	7.8 A	4.5 A	–	–
HF 6A	9.0 A	5.2 A	–	–
HF 8B	13.0 A	7.5 A	–	–
HF 8A	15.7 A	9.1 A	–	–
HF 20B	14.5 A	8.4 A	–	–
HF 20A	16.0 A	9.2 A	–	–
HF 30C	16.6 A	9.6 A	–	–
HF 30B	–	–	12.3 A	7.1 A
HF 30A	–	–	16.5 A	9.5 A

DIMENSIONI E PESI

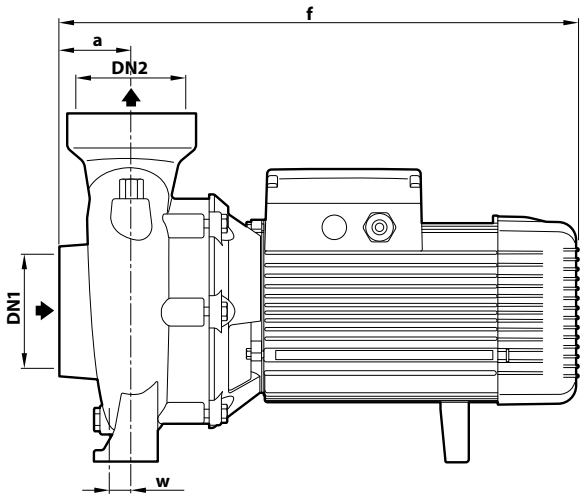

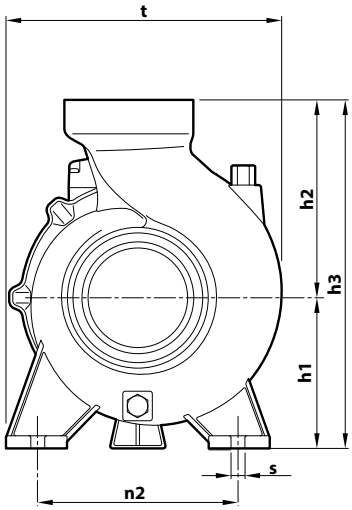

TIPO		BOCCHE		DIMENSIONI mm									kg	
Monofase	**Trifase**	**DN1**	**DN2**	a	f	h1	h2	h3	t	n2	w	s	1~	3~
HFm 4	**HF 4**	**2½"**	**2½"**	47	317	97	143	240	198	155	63	10	14.5	14.5
HFm 6C	**HF 6C**	**3"**	**3"**	68	406	120	190	310	240	178	9	12	25.7	25.7
HFm 6B	**HF 6B**												26.8	26.8
HFm 6A	**HF 6A**				426				236				29.6	29.6
–	**HF 8B**	**4"**	**4"**	80	477	132	180	312	245	190	27	14	–	37.6
–	**HF 8A**												–	41.0
–	**HF 20B**				483				257				–	37.6
–	**HF 20A**												–	41.0
–	**HF 30C**			96	516	160	210	370	294	212			–	53.4
–	**HF 30B**												–	58.0
–	**HF 30A**				566								–	52.0

CARATTERISTICHE COSTRUTTIVE

1	**Corpo pompa**	Ghisa, provvisto di bocche filettate ISO 228/1
2	**Coperchio**	Ghisa (in acciaio inox **AISI 304** per HF 4)
3	**Girante**	Acciaio Inox **AISI 304** per HF 4-6-8-20 Ghisa per HF 30

4 Tenuta meccanica

Elettropompa	Tenuta	Albero	Materiali
HF 4	**AR-14**	Ø 14 mm	Ceramica / Grafite / NBR
HF 6	**FN-18**	Ø 18 mm	Grafite / Ceramica / NBR
HF 8, HF 20, HF 30	**FN-24**	Ø 24 mm	Grafite / Ceramica / NBR

5 Albero motore Acciaio inox **AISI 431**

6 Motore elettrico

HFm: monofase 230 V - 50 Hz con salvamotore termico incorporato nell'avvolgimento.
HF: trifase 230/400 V - 50 Hz fino a 4 kW
400/690 V - 50 Hz da 5.5 a 7.5 kW.

※ Le elettropompe sono equipaggiate con motori ad alto rendimento (IEC 60034-30-1)
classe **IE2** per modelli monofase
classe **IE3** per modelli trifase
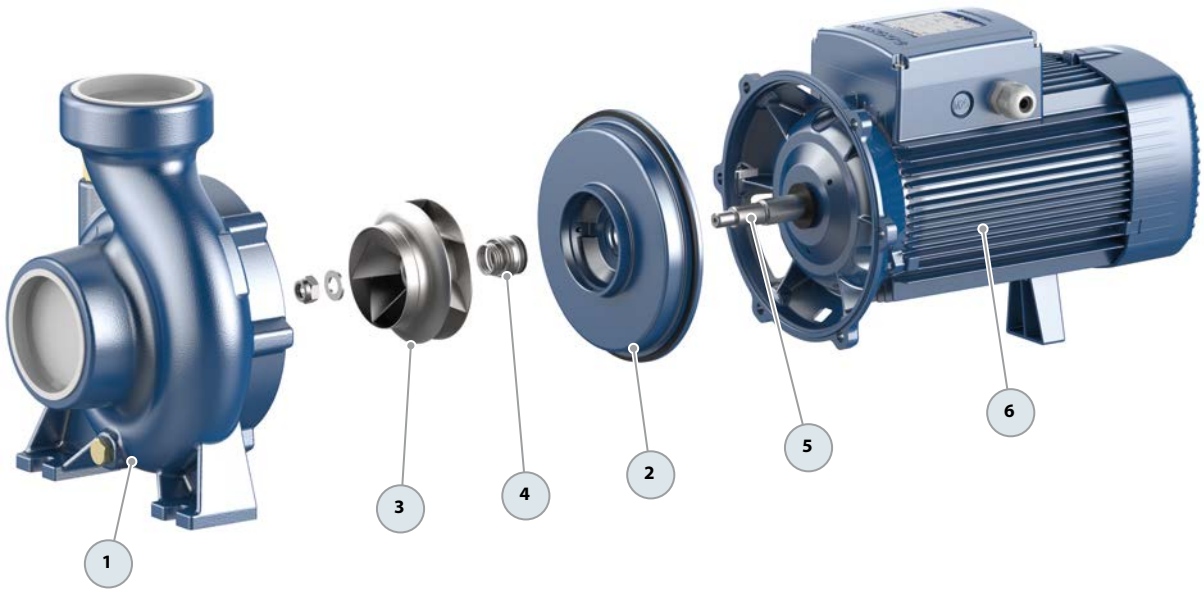
Servizio continuo **S1**