DG-BLU

Sistema di pressurizzazione automatico con inverter

Acque pulite

Uso domestico

Uso civile

TUTTO IN UNO

INSTALLABILE OVUNQUE

SILENZIOSO

DIMENSIONI CONTENUTE

PRESSIONE COSTANTE

SEMPLICE DA USARE

DESCRIZIONE DEL PRODOTTO

DG-BLU è un sistema di pressurizzazione automatico con inverter composto da un elettropompa multigirante autoadescante ad alta efficienza, vaso di accumulo, sensori di pressione e di flusso, valvola di non ritorno.

DG-BLU è un vero e proprio sistema di pompaggio compatto, silenzioso e performante.

DG-BLU è dotato di un sofisticato sistema di controllo elettronico ad inverter in grado di gestire in modo intelligente ed intuitivo l'intero sistema:

- mantiene costante la pressione di impianto in funzione della richiesta idrica;
- controlla i parametri di funzionamento idraulici ed elettrici e protegge l'elettropompa dalle anomalie;
- può essere dotato di scheda di espansione che permette di lavorare con un altro DG-BLU;
- si adatta a ogni TIPO di impianto di pressurizzazione, anche esistente;
- limita le correnti di spunto e di funzionamento per un maggior risparmio energetico.

UTILIZZI E INSTALLAZIONI

※ **DG-BLU** soddisfa le richieste di singoli appartamenti o abitazioni mono e bifamiliari.

※ **DUAL-DG-BLU** sono gruppi di pompaggio preassemblati, che soddisfano le richieste di più appartamenti.

DATI TECNICI

※ Tensione di alimentazione: **1~ 230 V** ± 10%

※ Frequenza: **50/60 Hz**

※ Isolamento: **classe F**

※ Corrente massima assorbita:
- **3.5 A** DG-BLU 2
- **7.5 A** DG-BLU 3
- **10 A** DG-BLU 5

※ Potenza massima assorbita P1:
- **0.6 kW** DG-BLU 2
- **1.0 kW** DG-BLU 3
- **1.5 kW** DG-BLU 5

※ Protezione: **IP X4**

※ Set point di fabbrica: **3 bar**

※ Cavo da 1.5 metri con spina Schuko

LIMITI D'IMPIEGO

- Altezza d'aspirazione manometrica fino a **8 m**
- Temperatura del liquido da 0 °C fino a **+40 °C**
- Temperatura ambiente da 0 °C fino a **+40 °C**
- Pressione max in ingresso **4 bar**
- Pressione max **10 bar**
- Servizio continuo **S1**

BREVETTI - MARCHI - MODELLI

- Modello comunitario registrato n° 015048622-0001

CERTIFICAZIONI IN CORSO

WRAS APPROVED PRODUCT · ACS · NSF Certified to NSF/ANSI/CAN 61 & NSF/ANSI 372 · C US

CURVE DI PRESTAZIONE

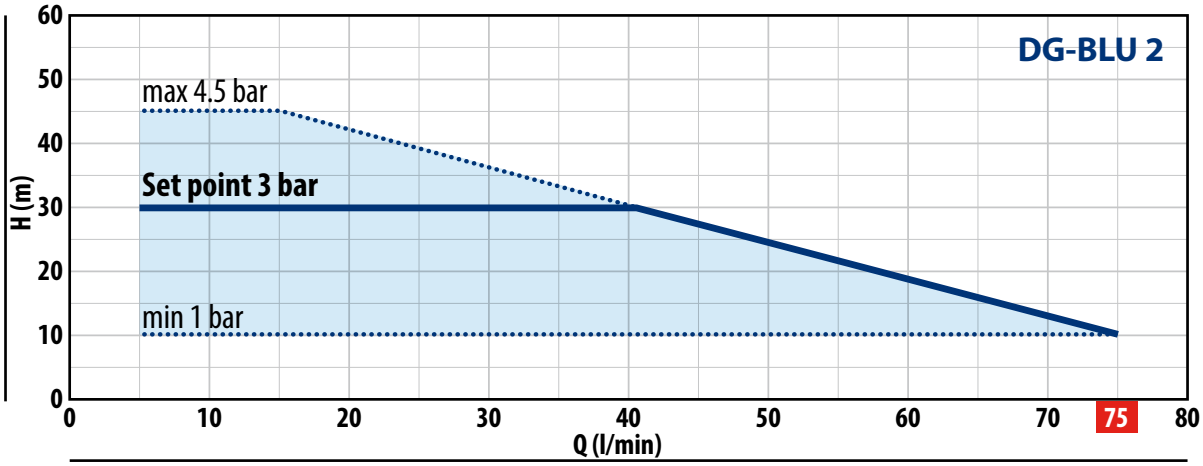

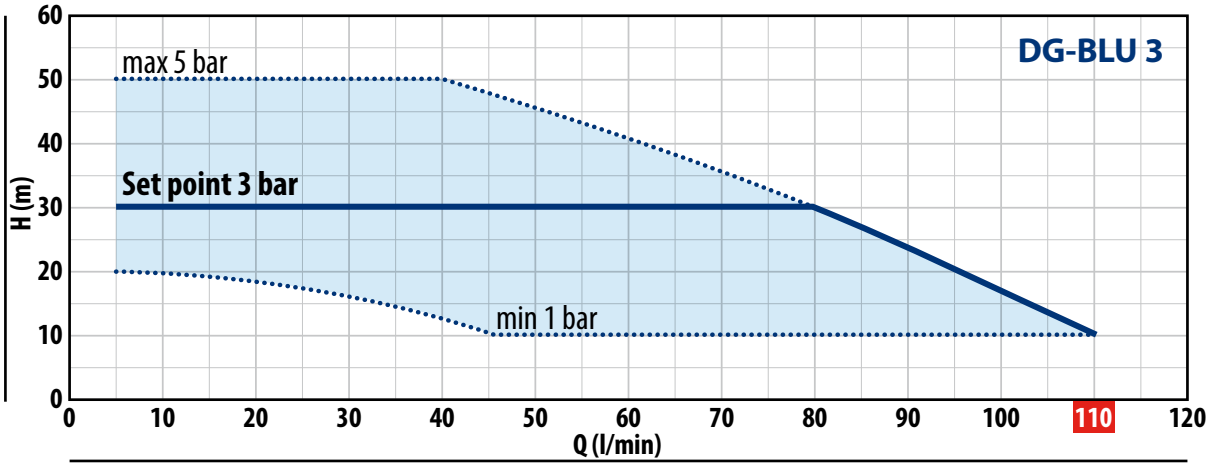

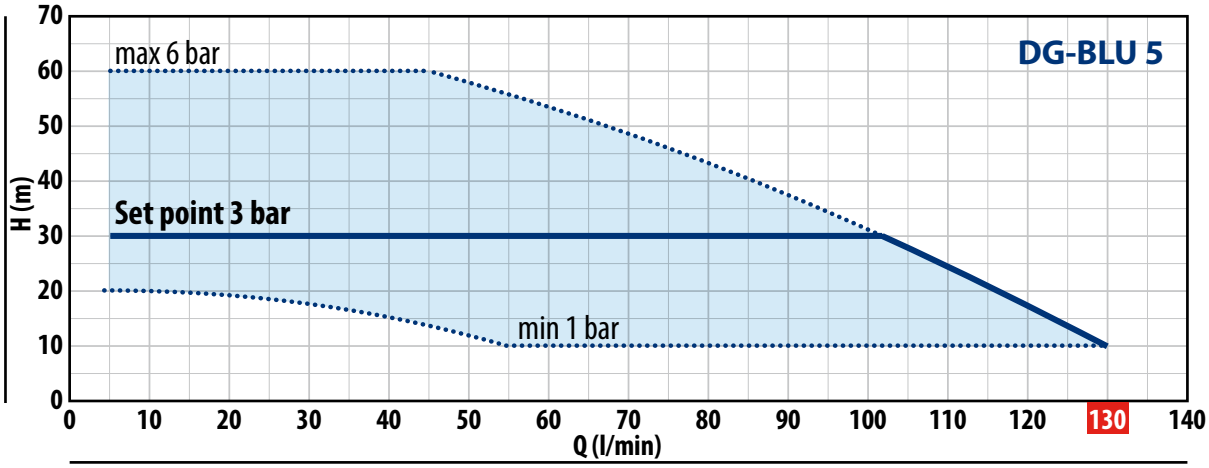

TIPO	POTENZA P2			PRESTAZIONI MAX		PRESTAZIONI (SET POINT REGOLABILE)					
				Q	H	Set Point Min		**Set Point Taratura Std**		Set Point Max	
Monofase	**kW**	**HP**	▲	litri/min	metri	bar	litri/min	bar	litri/min	bar	litri/min
DG-BLU 2	0.55	0.75		5 – **75**	45 – 10	1.0	5 – **75**	**3.0**	5 – **40**	4.5	5 – 15
DG-BLU 3	0.75	1	IE3	5 – **110**	50 – 10	1.0	45 – **110**	**3.0**	5 – **80**	5.0	5 – 40
DG-BLU 5	1.1	1.5		5 – **130**	60 – 10	1.0	55 – **130**	**3.0**	5 – **102**	6.0	5 – 45

Q = Portata **H** = Prevalenza manometrica totale

Tolleranza delle curve di prestazione secondo EN ISO 9906 Grado 3B.

▲ Classe di rendimento del motore trifase (IEC 60034-30-1)

DG-BLU

CURVE DI PRESTAZIONE PER UN GRUPPO DI DUE UNITÀ DG-BLU

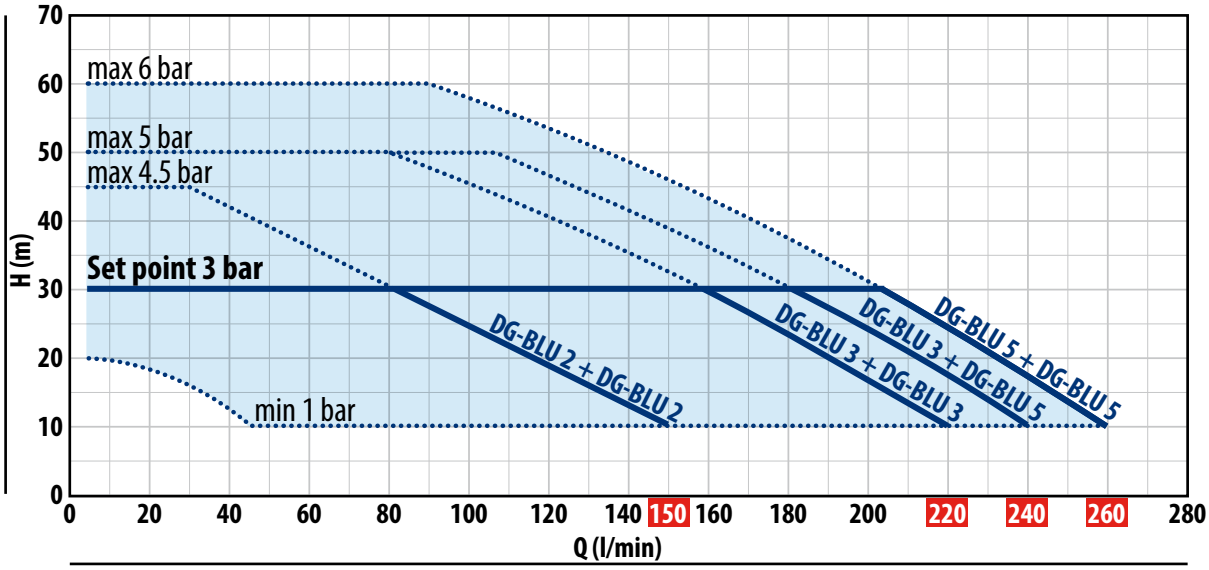

TIPO	POTENZA P2			PRESTAZIONI MAX		PRESTAZIONI (SET POINT REGOLABILE)					
				Q	H	Set Point Min		Set Point Taratura Std		Set Point Max	
Monofase	kW	HP	▲	litri/min	metri	bar	litri/min	bar	litri/min	bar	litri/min
DUAL DG-BLU 2+2	0.55+0.55	0.75+0.75	IE3	5 – **150**	45 – 10	1.0	5 – **150**	**3.0**	5 – **80**	4.5	5 – **30**
DUAL DG-BLU 3+3	0.75+0.75	1+1		5 – **220**	50 – 10	1.0	45 – **220**	**3.0**	5 – **160**	5.0	5 – **80**
DUAL DG-BLU 3+5	0.75+1.1	1+1.5		5 – **240**	50 – 10	1.0	45 – **240**	**3.0**	5 – **181**	5.0	5 – **107**
DUAL DG-BLU 5+5	1.1+1.1	1.5+1.5		5 – **260**	60 – 10	1.0	55 – **260**	**3.0**	5 – **204**	6.0	5 – **90**

Q = Portata **H** = Prevalenza manometrica totale

Tolleranza delle curve di prestazione secondo EN ISO 9906 Grado 3B.

▲ Classe di rendimento del motore trifase (IEC 60034-30-1)

INSTALLAZIONE TIPICA

SOPRA BATTENTE

(pescaggio da vasca o pozzo poco profondo)

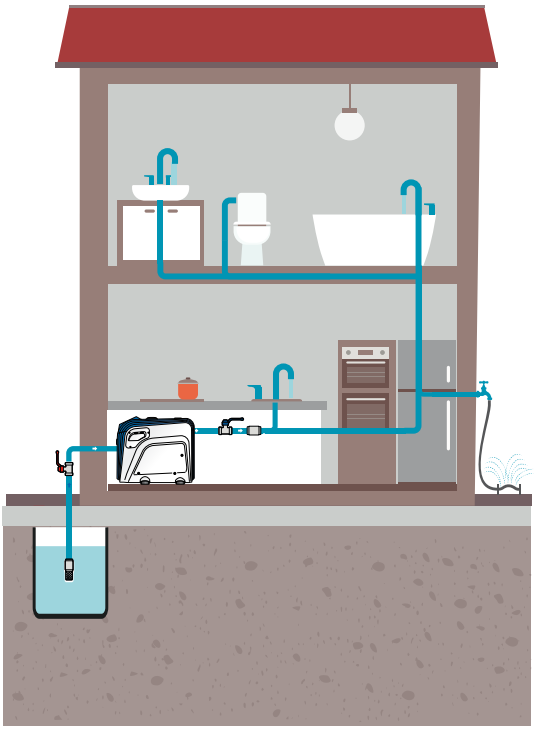

SOTTO BATTENTE

(serbatoio o acquedotto)

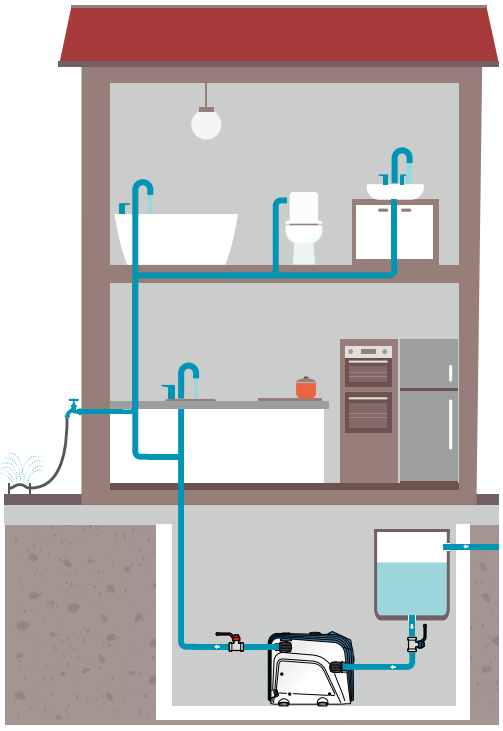

DIMENSIONI E PESI (mm)

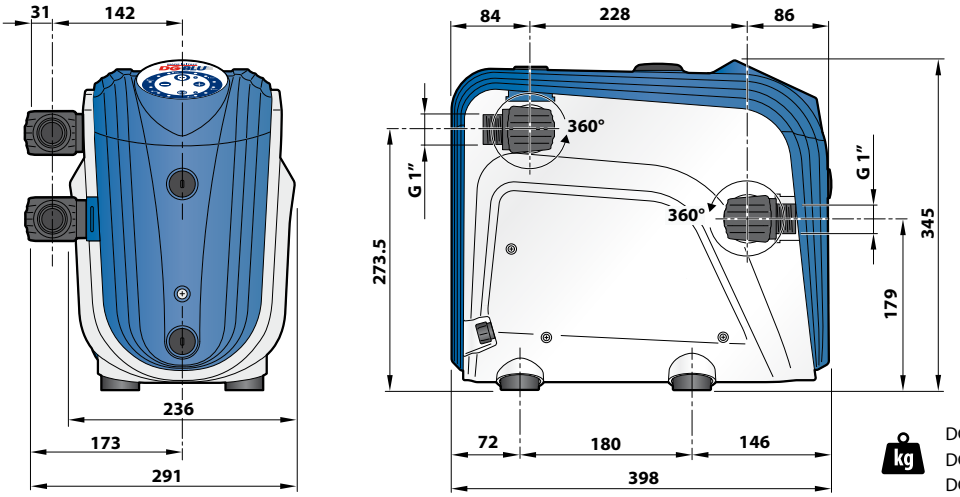

DG-BLU 2: **14 kg**
DG-BLU 3: **15 kg**
DG-BLU 5: **16 kg**

DIMENSIONI E PESI DUAL DG-BLU (mm)

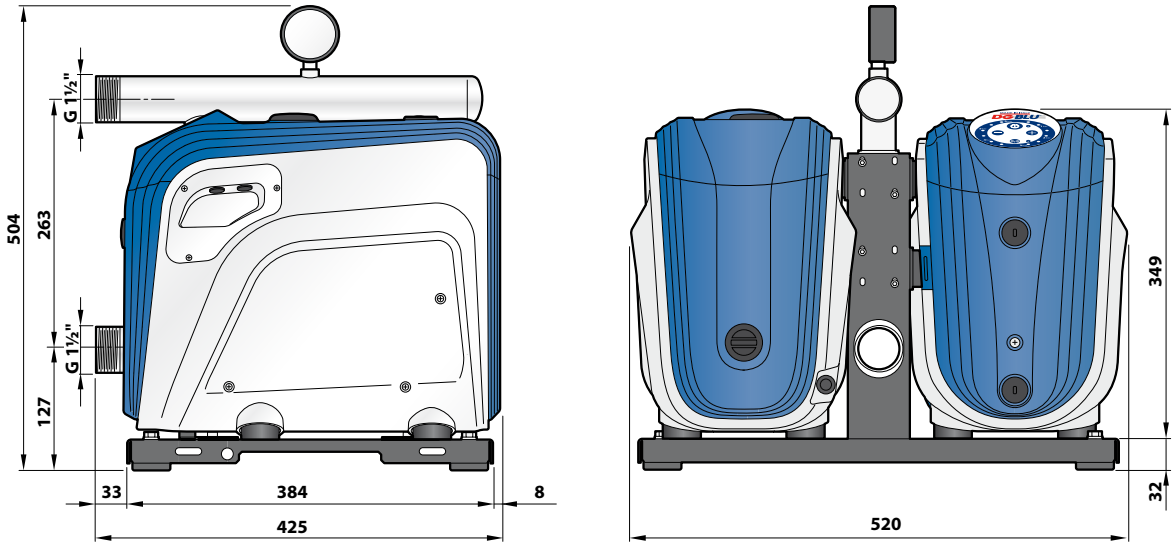

DUAL DG-BLU 2+2: **40 kg**
DUAL DG-BLU 3+3: **43 kg**
DUAL DG-BLU 3+5: **44 kg**
DUAL DG-BLU 5+5: **45 kg**

ACCESSORI OPTIONAL

Kit di collegamento
per due unità DG-BLU

Scheda elettronica
di espansione

Kit per l'installazione a
muro di un singolo DG-BLU

Kit per installazione a muro
di un gruppo a due unità